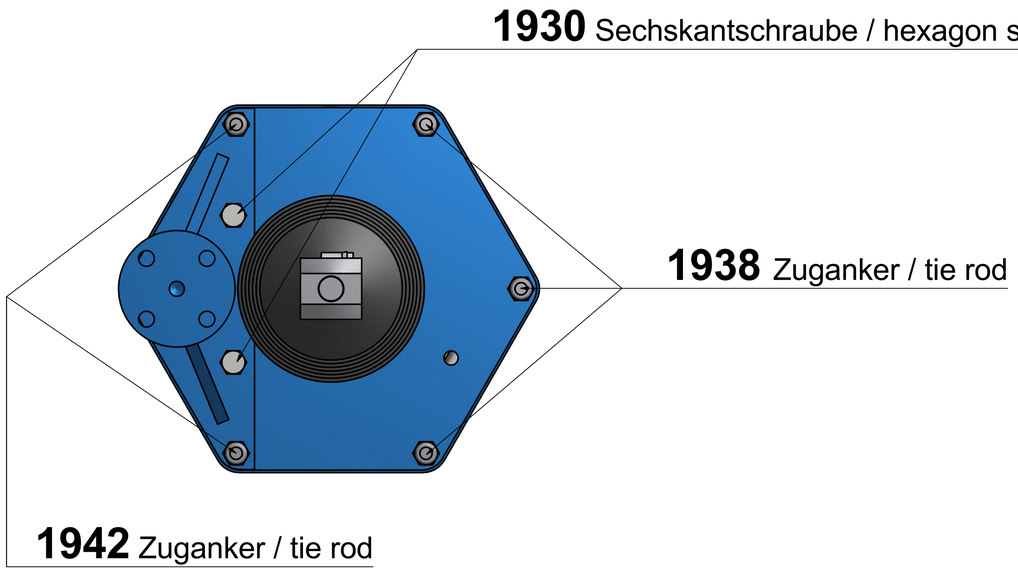

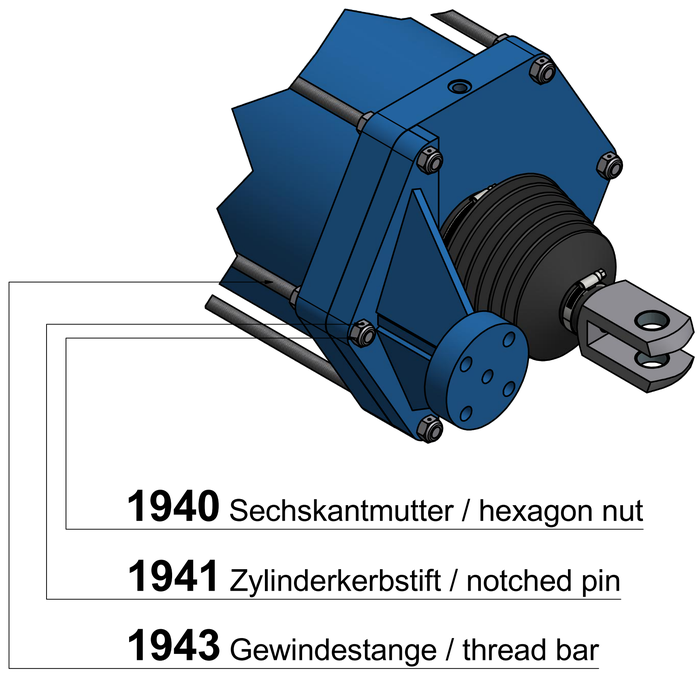

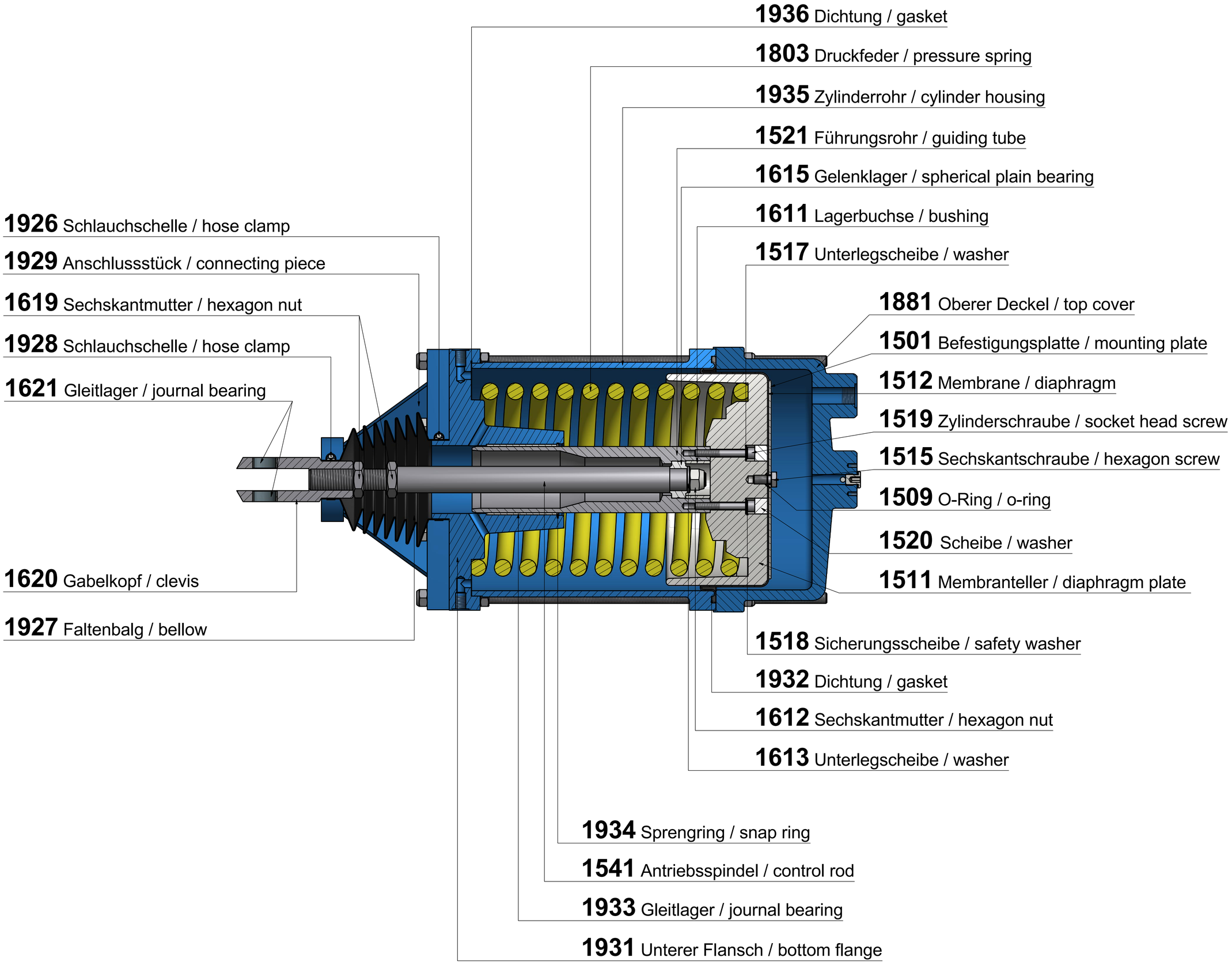

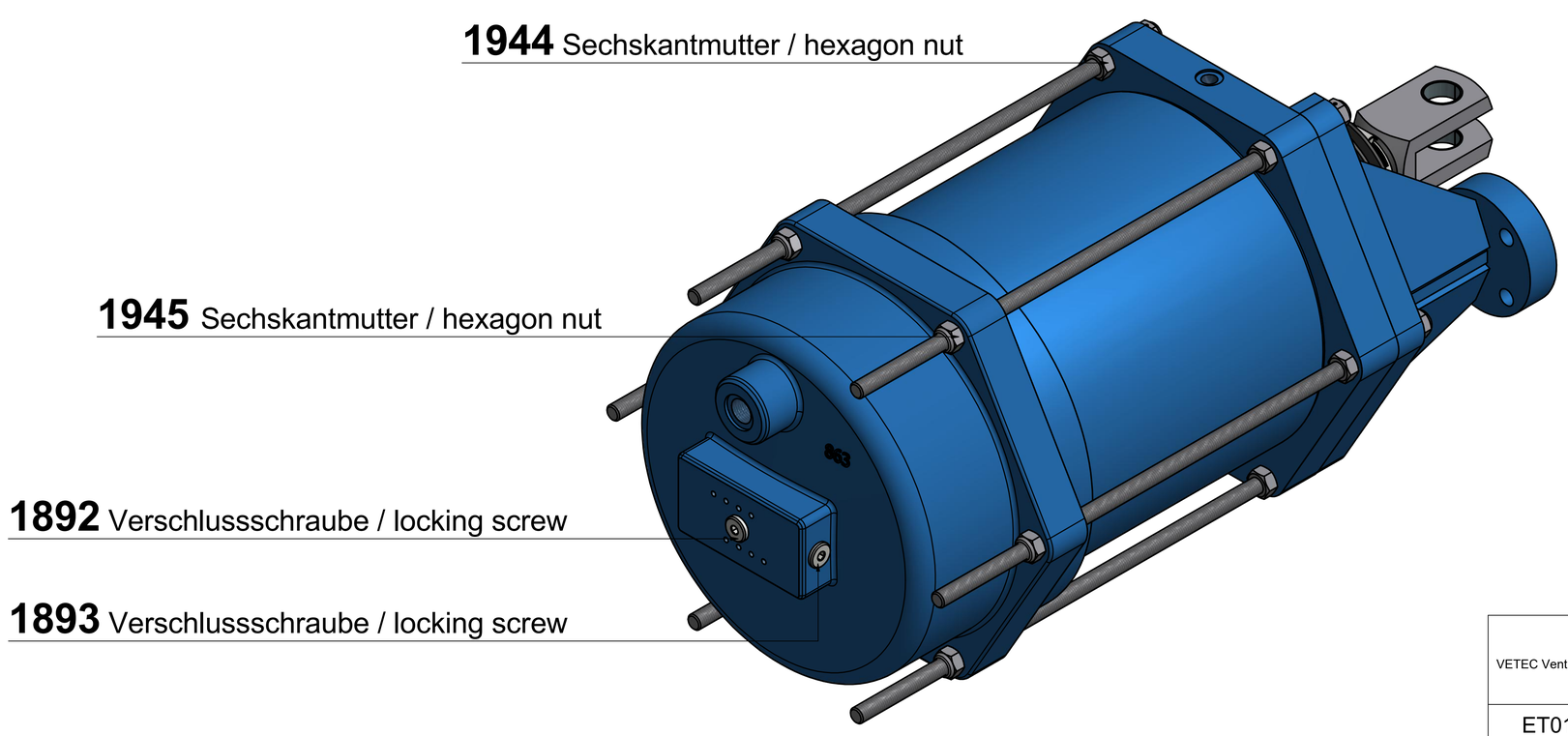

VETEC Ventiltechnik GmbH	SAMSON
ET019.006 / 14799	
R250	
Revision 1	